送風機專業製造

CENTRIFUGAL BLOWERS & FAN WHEELS

- FIND AIR DEVISER
- FOR BEST SOLUTIONS
- OF AIR MOVEMENT

Air Deviser Industrial Co., LTD.

公司介紹

尚昱技研有限公司乃是多翼式送風機、送風輪的專業製造商.本公司為一國際組織型態公司,公司總部設立於台灣,並分別於江蘇昆山及廣東東莞兩處擁有製造工廠,旗下技術團隊擁有超過數十年的送風機製造經驗,基於多年送風機製造經驗,本公司具有相當優秀的研發團隊以及承製OEM訂單的技術,截至目前為止, 本公司已開發出各式不同規格及尺寸的送風機及送風輪,提供客戶視不同的需求條件作不同選擇。

本公司一向重視員工的生產效率以及產品的品質管理,為追求更高的風機品質及效率,本公司不惜鉅資投入馬達設計研發,以期完整控制風機的品質, 使風機的效能達到更高的境界, 對我們而言,我們最大的成就即是來自於客戶對我們產品的肯定, 是以對於來自客戶的每張訂單, 我們均謹慎以對, 期以最迅速的交期及最優良的品質來服務我們每一位寶貴的客戶。秉持著＂好還要更好＂的經營理念, 我們一直不斷致力於生產技術的研發及生產設備的改良,以最具競爭性的價格提供客戶最好的商品,此外我們提供客戶技術上的協助,讓客戶的產品產生加分效果,所以,當您面臨任何關於排送風的技術問題,

找到尚昱,您就就找到答案!

Company Profile

Air Deviser Industrial Co., Ltd., as signified by its name, is a specialist on air moving device. Our main products are centrifugal blowers (sirocco fans) and blower fan wheels. We are a Taiwan-based company with headquarters in Taiwan and two factories in China located in Guangdong and Jiangsu Province respectively with over 300 employees in total. With decades experience in blower industry, we possessed strong capability in R&D and OEM skill. Besides our OBM products, we also contract OEM orders at customers' requirement. Realizing the importance of a motor to a fan, we have been devoting to motor development and production, and purchased advanced testing/production facilities for our fans and motors to totally control the quality. As far as now, we have developed a wide range of blower fans with output power from 13W to 2200W and fan wheels with diameter from 1.5" to 30" in various length.

Our products have been selling to over 50 countries at our customers' recoginition. In line with our management motif of "better and better", we keep researching and developing on the state-of-the-art techology and increasing the most advanced facilities for our product ranges to serve our customers the blowers with the superior quality at competitive price.We offer solutions for air moving components and make customers' products work efficiently. Hence, when you find Air Deviser, you find air moving solutions eventually.

When you find Air Deviser, you find air moving solutions eventually!

產品特色

本公司所生產的多翼式送風機及送風輪特色是風量大, 震動小且用途多樣,該產品可用於冷暖空調設備一般工廠,無菌無塵室等環境作空調、冷暖循環、排送風、通風等用途,用於產業機械如包裝機,收縮機紫外線乾燥機、熱風烤箱、曝光機、壓膜機、 大型印刷機等多種機械作乾燥、送熱 、散熱等用途,用於廚房油煙抽風亦可用於充氣設備如廣告充氣拱門,充氣跳墊等等,功能相當多樣且廣泛,送風機的出風口可視實際需求裝配圓形或方形外框及作適當的角度調整,馬達採直結式,體積小不佔空間,易於維修保養,雙入口型風車並有三段變速設計,方便客戶視實際需求作適當選擇,風輪有單口雙口設計,尺寸齊全可使用鍍鋅板,鋁板及不鏽鋼板等金屬材質,成品均經由電子動力平衡機測試,平衡度佳,運轉平穩不震動。

Characteristics of Products

Multi-blade centrifugal blowers (Sirocco fan) and fan impeller are with diverse functions on air moving application. The products can create high air volume with low vibration which are commonly to be used on HVAC system for ventilating, air conditioning, drying, dehumidifying etc. They can be also used in the Clean Room facilities for air circulating and refreshing, or to be fit in various kinds of machine and electrical appliance for air suction, discharging, heating, cooling etc. As our fans are designed to be directly coupled with motor, they are easily to be installed and maintained with their compact size. Some of the blowers can be designed with 2-3 sectional speeds to cope with practical need.

Blower Wheel

Professional OEM & ODM

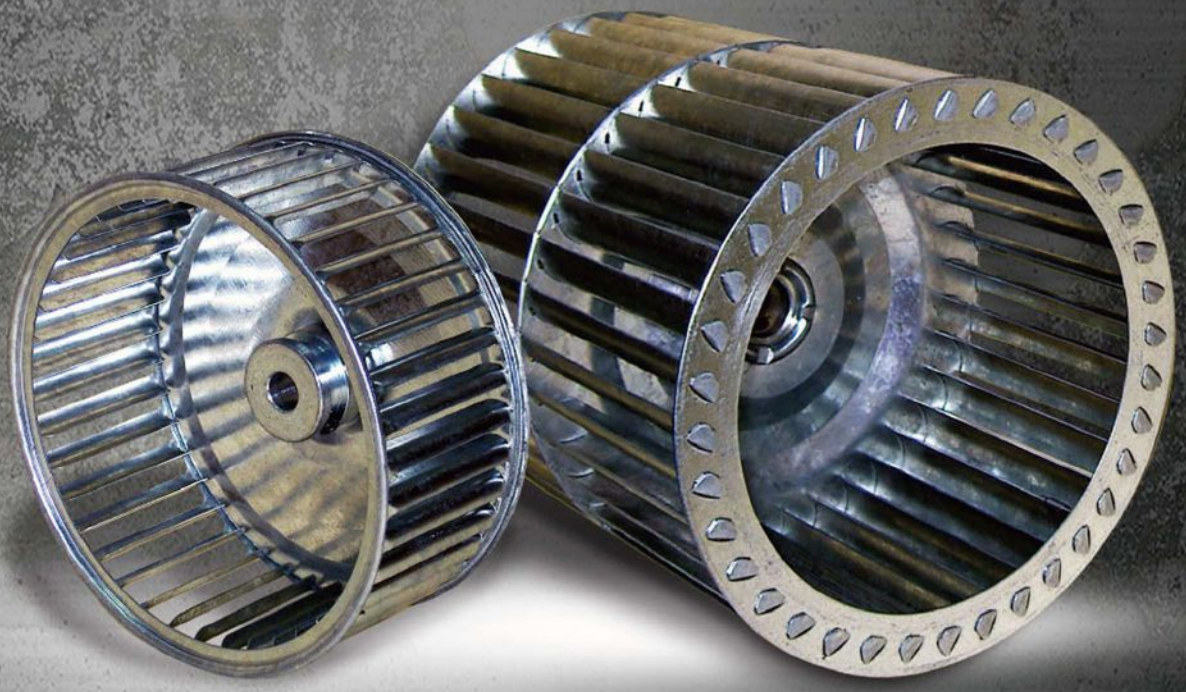

c UL LISTED

REGISTERED COMPANY ISO 9001: 2000

CE

Costomized Size & Metal

Size

Max Size 30" ← → Min Size 2"

+

Metal

Iron or Alumiunm or Galvanization

Centrifugal Fan Wheel

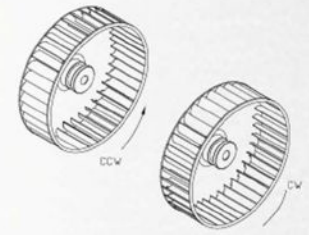

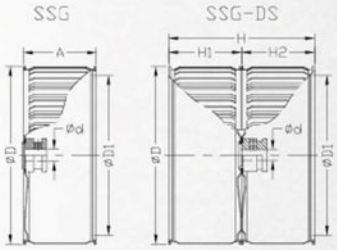

SSG & SSG-DS 系列
捲齒組裝型

			SSG	SSG-DS			
OD(ΦD)		ID(ΦD1)	width(H)	width(H)	bore(Φd)	keyway	rotation
inches	m/m	m/m	m/m	m/m	m/m	m/m	(cw/ccw)
3.9″	100	82	56		8/11		cw/ccw
5.1″	130	113	56/76	166	8/11		cw/ccw
5.7″	145	129	56/97	200/300	12/12.7		cw/ccw
6.20″	158	139	56/76	200/166	14		cw/ccw
6.9″	178	156	76	200/166	14		cw/ccw
7.5″	190	172	97	178/200	14		cw/ccw
7.95″	202	182	97	178/200	14		cw/ccw
9″	230	210	118	236	14/19		cw/ccw
10.6″	270	248	136	274	19/24	6X3	cw/ccw
11″	280	250	188	375.5	19/24	6X3/8X4	cw/ccw
12.2″	310	282	156	312	24/28	6X3/8X4	cw/ccw

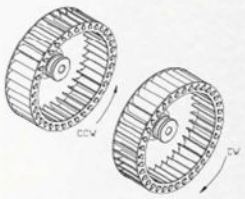

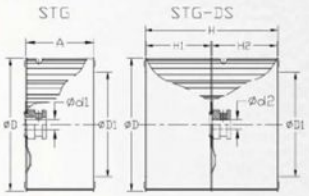

STG & STG-DS 系列
片齒組裝型

			STG		STG-DS			
OD(ΦD)		ID(ΦD1)	width(H)	bore(Φd)	width(H)	bore(Φd)	keyway	rotation
inches	m/m	m/m	m/m	m/m	m/m	m/m	m/m	(cw/ccw)
5″	127	96	50/65	11/14				cw/ccw
5.5″	140	110	76	11/14				cw/ccw
6.0″	152	120	76	12/14				cw/ccw
6.3″	160	127	76/93	14				cw/ccw
6.5″	165	127	76/93	14				cw/ccw
7″	178	140	76/93	14/19				cw/ccw
7.5″	190	152	76	14/19				cw/ccw
7.8″	200	165	93/103	14/24				cw/ccw
8.3″	210	178	103	19/24				cw/ccw
8.7″	220	190	113	19/24				cw/ccw
9″	230	190	123	19/24				cw/ccw
9.5″	240	210	123	19/24				cw/ccw
9.8″	250	210	123	24				cw/ccw
10.5″	267	230	133	24	198/267	14/19		cw/ccw
11″	280	240	143	24	280	14/19		cw/ccw
11.4″	290	250	153	24	290	14/19		cw/ccw
11.8″	300	250	153	24	300	14/15.87/19		cw/ccw
12.2″	310	267	163	24	310	14/15.87/19	8X4	cw/ccw
12.6″	320	280	163	24	318	15.87/19	8X4	cw/ccw
15″	381	320	190	28/38.1	381	28/38.1	8X4	cw/ccw
18″	456	381	228	35/38.1	457	35/38.1	10X4	cw/ccw
21″	530	460	266	35/38.1	533	28/38.1	10X4	cw/ccw
24″	610	520	305	40/44.4	610	35/38.1	12X4	cw/ccw
27″	685		343	45	685	50	12X4	cw/ccw
30″	762		381	50	762	55	12X4	cw/ccw

AirDeviser Industrial Co.,Ltd.

Draft Fan Blower

AD Series:

Characteristics:

1. Single fan type
2. High revolution speed(2800rpm~3200rpm)
3. Fan outlet can be mounted with square or circular flange upon the application demand.
4. Direction of fan outlet is adjustable.

Application:

Mainly apply on small boiler, kitchen hood, Baking machine, packing machine, UV dryer air shower etc. for air suction, discharging, ventilation.

AD 系 列：

性能：

1. 單吸口高轉速風機(2800RPM~3200RPM)
2. 出風口可依實際需求搭配圓形出風口
3. 出風口角度可作適度調整

用途

小型鍋爐，廚房油煙機，烘培機，包裝機等排送風通風，散熱等等。

型號 Model	電壓 voltage V	頻率 frequency HZ	相數 phase Φ	電流 current A	極數 pole P	馬力 power W	轉速 RPM	最大靜壓 Max. air pressure mm/Aq	Inch Aq	Pa	最大風量 Max. air flow cmm	m3/hour	cfm	備註 Remark
AD063ASP-2P1	110/220	50	1	0.2 / 0.1	2	13W	2730	7	0.3	69	0.5	30	17.7	
AD063ASP-2P2		60					3200	10.5	0.4	103	0.5	36	21	

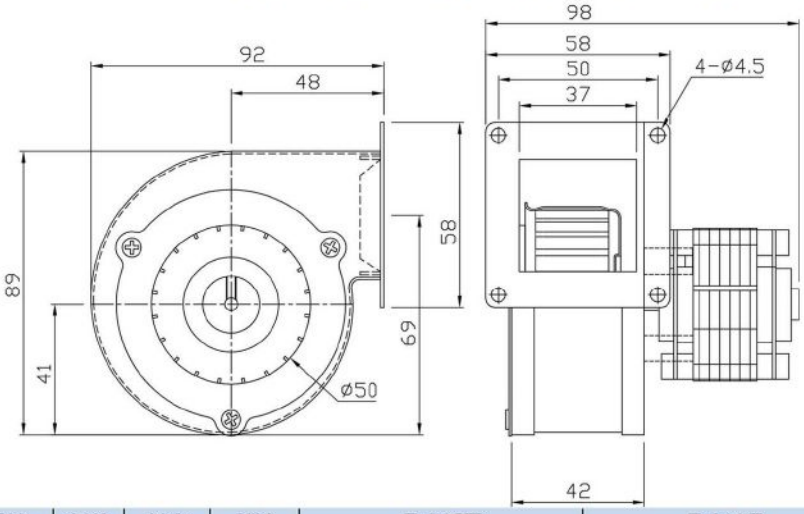

型號 Model	電壓 voltage V	頻率 frequency HZ	相數 phase Φ	電流 current A	極數 pole P	馬力 power W	轉速 RPM	最大靜壓 Max. air pressure mm/Aq	Inch Aq	Pa	最大風量 Max. air flow cmm	m3/hour	cfm	備註 Remark
AD076B-2P1	110/220	50	1	0.3 / 0.2	2	25W	2860	13	0.5	127	1.6	96	56	
AD076B-2P2		60					3380	19	0.8	186	1.8	108	64	
AD100A-2P1	110/220	50	1	0.6 / 0.3	2	45W	2870	18	0.7	177	2.2	132	78	
AD100A-2P2		60					3350	26	1	255	2.7	162	77	

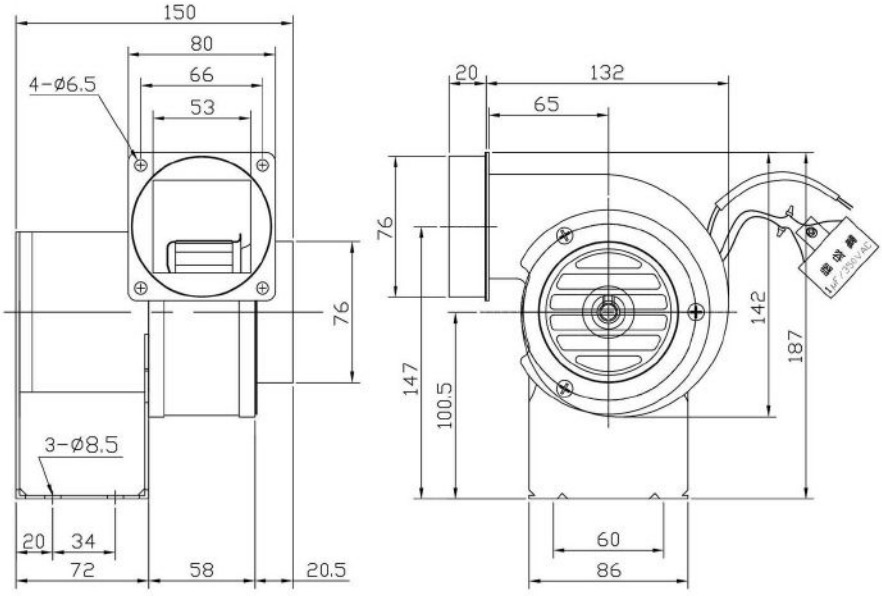

型號 Model	電壓 voltage V	頻率 frequency HZ	相數 phase Φ	電流 current A	極數 pole P	馬力 power W	轉速 RPM	最大靜壓 Max. air pressure mm/Aq	Inch Aq	Pa	最大風量 Max. air flow cmm	m3/hour	cfm	備註 Remake
AD100A-2P1	110/220	50	1	0.6 / 0.3	2	45W	2870	18	0.7	177	2.2	132	78	
AD100A-2P2		60					3350	26	1	255	2.7	162	77	

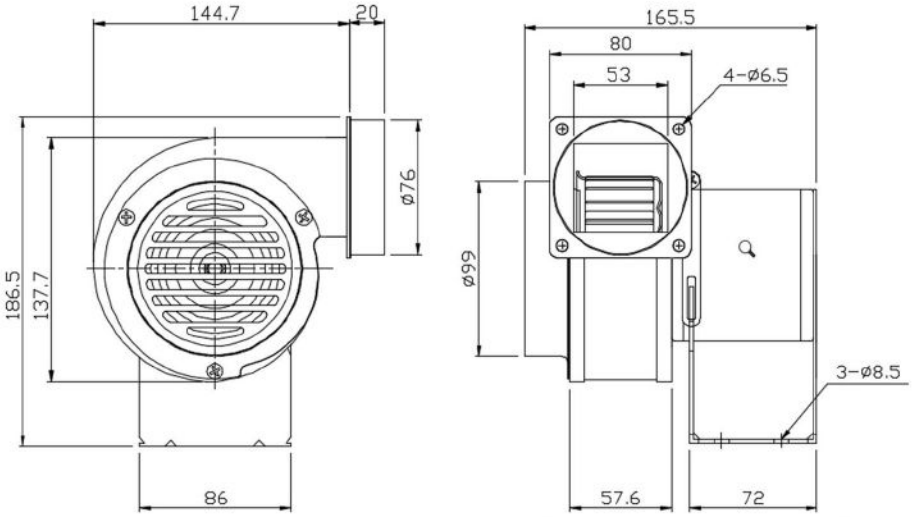

型號 Model	電壓 voltage V	頻率 frequency HZ	相數 phase Φ	電流 current A	極數 pole P	馬力 power W	轉速 RPM	最大靜壓 Max. air pressure mm/Aq	Inch Aq	Pa	最大風量 Max. air flow cmm	m3/hour	cfm	備註 Remake
AD125A-2P	110/220	50	1	3 / 1.5	2	200W	2800	46	1.8	451	9.5	570	335	
AD125A-2P2		60					3480	66.6	2.6	653	11.6	696	409	
AD125A-2P2	220/380	50	3	1 / 0.6			2800	46	1.8	451	9.5	570	335	
AD125A-2P3		60					3480	66.6	2.6	653	11.6	696	409	

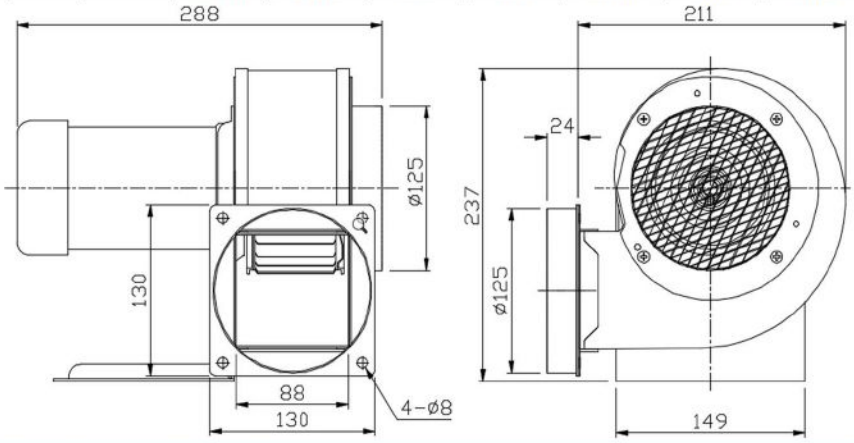

型號 Model	電壓 voltage V	頻率 frequency HZ	相數 phase Φ	電流 current A	極數 pole P	馬力 power W	轉速 RPM	最大靜壓 Max. air pressure mm/Aq	Inch Aq	Pa	最大風量 Max. air flow cmm	m3/hour	cfm	備註 Remake
AD127-2P	110/220	50	1	1 / 0.5	2	50W	2840	30.5	1.2	300	3.3	198	116	
AD127A-2P2		60					3320	44	1.7	432	4	240	141	
AD127A-2P2	220/380	50	3	0.5 / 0.3			2840	30.5	1.2	300	3.3	198	116	
AD127A-2P3		60					3320	44	1.7	432	4	240	141	

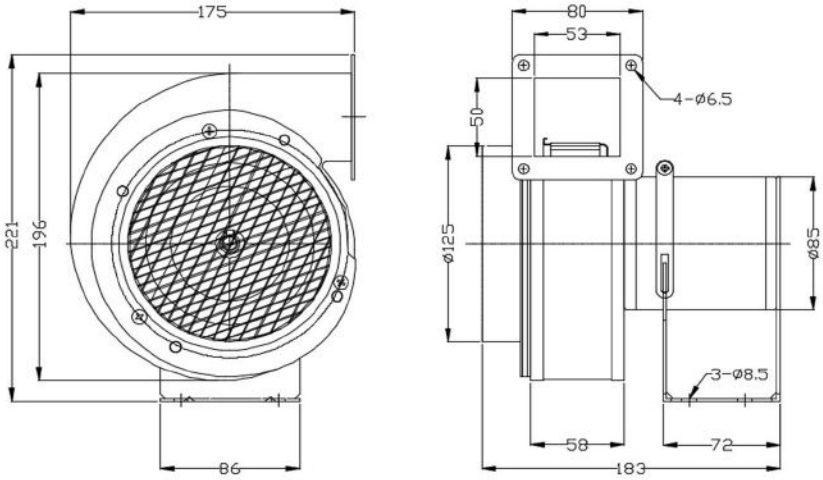

型號 Model	電壓 voltage V	頻率 frequency HZ	相數 phase Φ	電流 current A	極數 pole P	馬力 power W	轉速 RPM	最大靜壓 Max. air pressure mm/Aq	Inch Aq	Pa	最大風量 Max. air flow cmm	m3/hour	cfm	備註 Remake
AD150A-2P1	110/220	50	1	6 / 3	2	1/2HP (375W)	2930	58	2.3	570	12.5	750	441	
AD150A-2P2		60					3460	84	3.3	824	14.8	888	522	
AD150A-2P2	220/380	50	3	2 / 1			2930	58	2.3	570	12.5	750	441	
AD150A-2P3		60					3460	84	3.3	824	14.8	888	522	

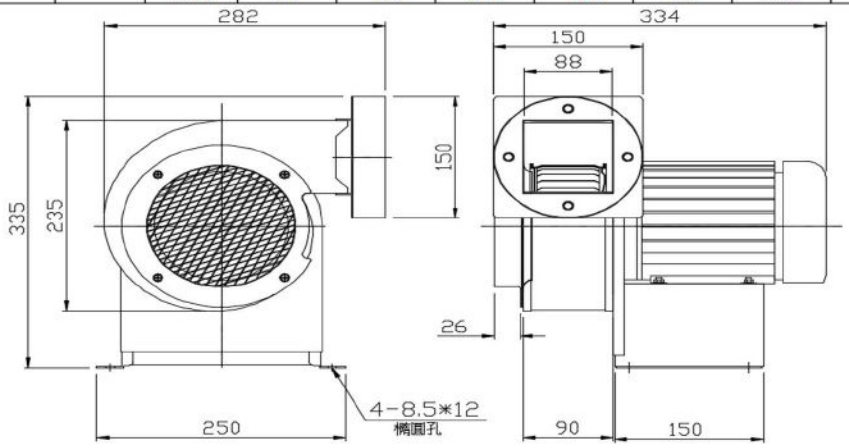

型號 Model	電壓 voltage V	頻率 frequency HZ	相數 phase Φ	電流 current A	極數 pole P	馬力 power W	轉速 RPM	最大靜壓 Max. air pressure mm/Aq	Inch Aq	Pa	最大風量 Max. air flow cmm	m3/hour	cfm	備註 Remake
AD180A-2P	110/220	50	1	11.4 / 5	2	1HP (750W)	2800	92	3.62	902	21.5	1290	759	
		60					3300	130	5.12	1275	25	1500	883	
AD180A-2P3	220/380	50	3	4 / 2.3			2800	92	3.62	902	21.5	1290	759	
		60					3300	130	5.12	1275	25	1500	883	

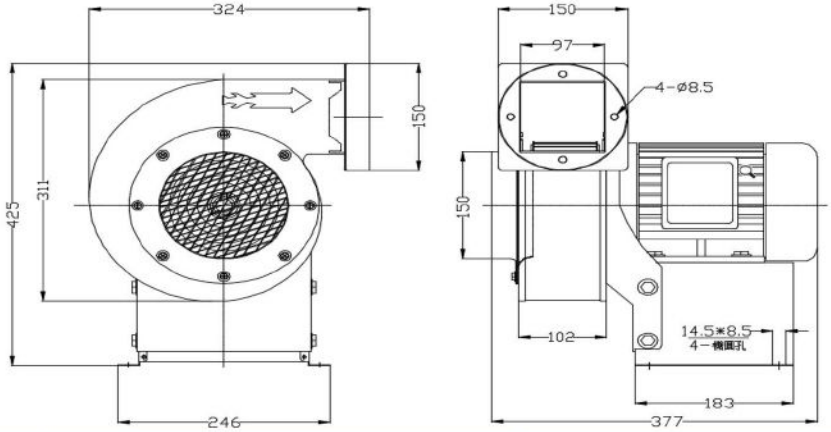

型號 Model	電壓 voltage V	頻率 frequency HZ	相數 phase Φ	電流 current A	極數 pole P	馬力 power W	轉速 RPM	最大靜壓 Max. air pressure mm/Aq	Inch Aq	Pa	最大風量 Max. air flow cmm	m3/hour	cfm	備註 Remake
AD200A-2P2	220	50	1	9	2	2HP (1500W)	2800	152	6	1491	37	2220	1306	
		60					3320	214	8.4	2099	44	2640	1553	
AD200A-2P3	220/380	50	3	7 / 4.2			2800	152	6	1491	37	2220	1306	
		60					3300	214	8.4	2099	44	2640	1553	

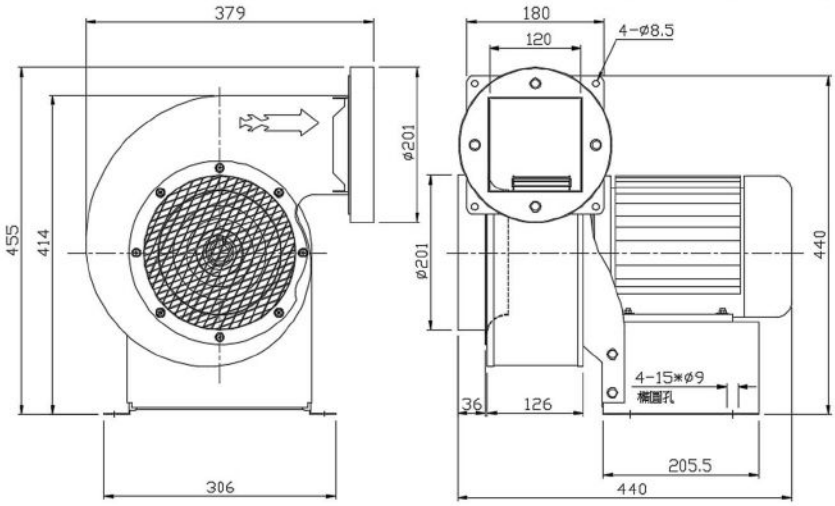

Centrifugal Blower

AD-V Series:

Characteristics:

1.Double fan type with high RPM motor
2.Rotational speed around(2800~3200RPM)
3.Fan’s outlet can be mounted with square or circular flange upon the application demand.
4.Direction of fan’s outlet is adjustable.

Application:

Mainly apply on extruding machine, clean room equipment,inflatables,exposure machine HVAC ventilation system.
UV dryer etc, for air suction, discharging, ventilation.

AD-V 系 列：

性能：

1. 雙出口高轉速風機
2. 轉速為 :2800RPM~3200RPM
3. 出風口角度可作適度調整
4. 出風口框有圓形跟正方形可做選擇。

用途

射出機，曝光機，空調設備，充氣產品無菌無塵室之排送風，通風，散熱等等

型號 Model	電壓 voltage V	頻率 frequency HZ	相數 phase Φ	電流 current A	極數 pole P	馬力 power W	轉速 RPM	最大靜壓 Max. air pressure mm/Aq	Inch Aq	Pa	最大風量 Max. air flow cmm	m3/hour	cfm	備註 Remake
AD125AV-4P	110/220	50	1	0.6 / 0.3	4	40	1450	12.5	0.5	122.5	4.6	276	162.2	
AD125AV-4P2		60					1640	17	0.7	166.6	5.5	330	193.6	
AD125AV-4P2	220/380	50	1	0.6 / 0.3			1450	12.5	0.5	122.5	4.6	276	162.2	
AD125AV-4P3		60					1640	17	0.7	166.6	5.5	330	193.6	

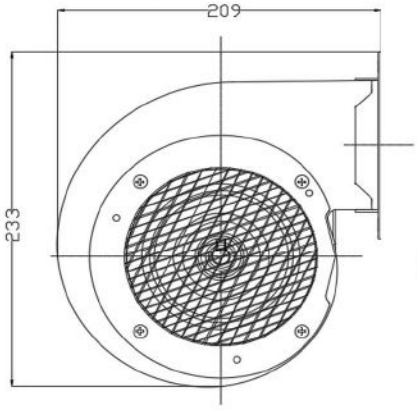

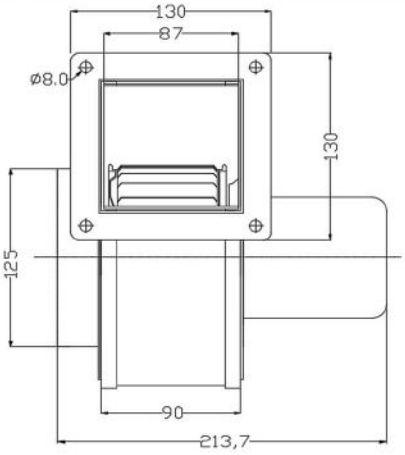

型號 Model	電壓 voltage V	頻率 frequency HZ	相數 phase Φ	電流 current A	極數 pole P	馬力 power W	轉速 RPM	最大靜壓 Max. air pressure mm/Aq	Inch Aq	Pa	最大風量 Max. air flow cmm	m3/hour	cfm	備註 Remake
AD150AV-4PM	110/220	50	1	1.2 / 0.6	4	75	1450	12.5	0.5	122.5	4.6	276	162.2	
		60					1720	17	0.7	166.6	5.5	330	193.6	

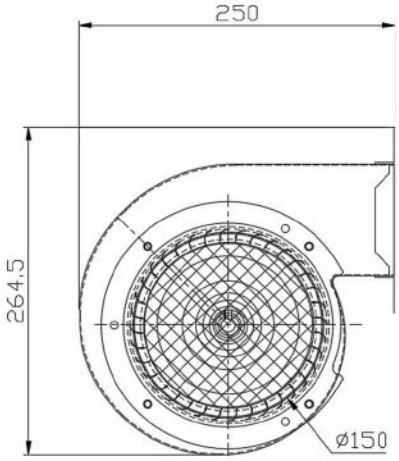

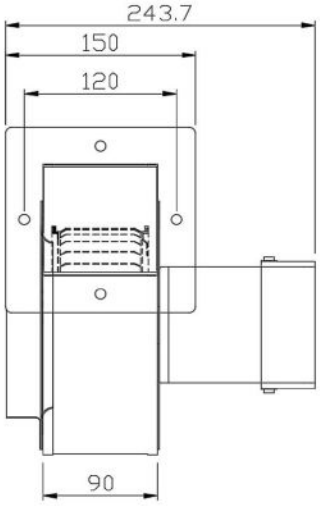

型號 Model	電壓 voltage V	頻率 frequency HZ	相數 phase Φ	電流 current A	極數 pole P	馬力 power W	轉速 RPM	最大靜壓 Max. air pressure mm/Aq	Inch Aq	Pa	最大風量 Max. air flow cmm	m3/hour	cfm	備註 Remake
AD180AV-4P	110/220	50	1	1.3 / 0.7	4	95	1400	24	0.9	235.2	11	660	387.8	
		60					1650	30	1.2	294	13	780	457.6	
AD180AV-4P3	220/380	50	3	0.7 / 0.4			1400	24	0.9	235.2	11	660	387.8	
		60					1650	30	1.2	294	13	780	457.6	

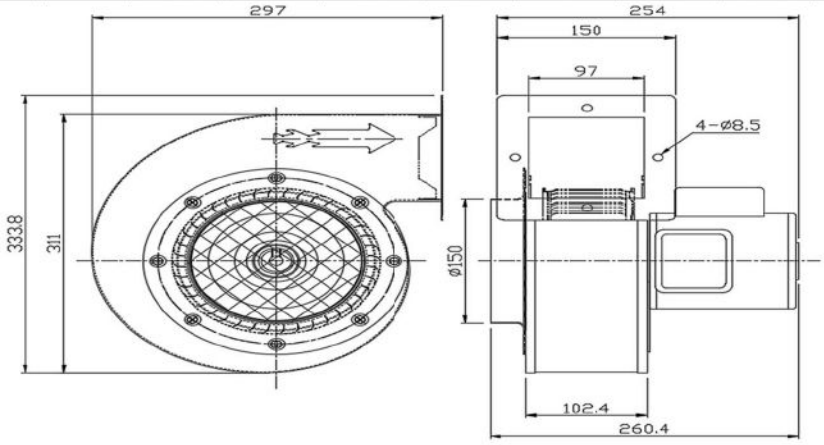

型號 Model	電壓 voltage V	頻率 frequency HZ	相數 phase Φ	電流 current A	極數 pole P	馬力 power W	轉速 RPM	最大靜壓 Max. air pressure mm/Aq	Inch Aq	Pa	最大風量 Max. air flow cmm	m3/hour	cfm	備註 Remake
AD200AV-4P1	110/220	50	1	3.2 / 1.6	4	250	1430	36	1.4	352.8	16	960	564.0	
		60					1650	45	1.8	441	21	1260	739.2	
AD200AV-4P3	220/380	50	3	1.6 / 0.8			1430	36	1.4	352.8	16	960	564.0	
		60					1650	45	1.8	441	21	1260	739.2	

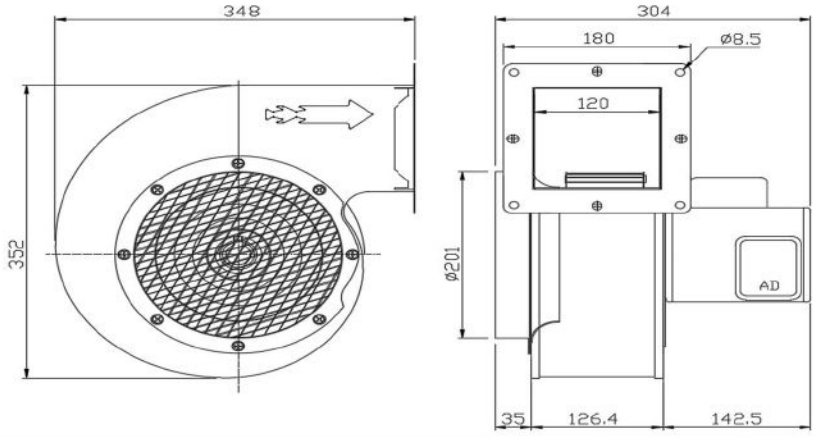

型號 Model	電壓 voltage V	頻率 frequency HZ	相數 phase Φ	電流 current A	極數 pole P	馬力 power W	轉速 RPM	最大靜壓 Max. air pressure mm/Aq	Inch Aq	Pa	最大風量 Max. air flow cmm	m3/hour	cfm	備註 Remake
AD230AV-4P	110/220	50	1	6 / 3	4	1/2HP (375)	1460	35	1.4	343	21	1260	740.3	
		60					1705	50.5	2.0	494.9	25	1500	880	
AD230AV-4P3	220/380	50	3	2.1 / 1.1			1460	35	1.4	343	21	1260	740.3	
		60					1705	50.5	2.0	494.9	25	1500	880	

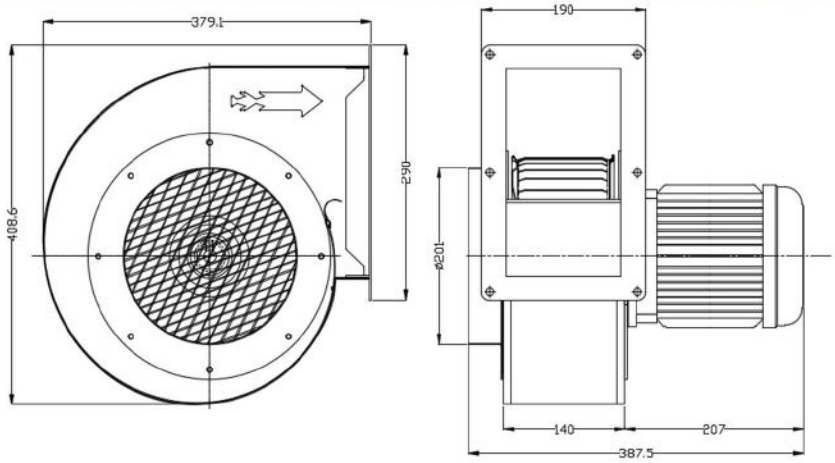

型號 Model	電壓 voltage V	頻率 frequency HZ	相數 phase Φ	電流 current A	極數 pole P	馬力 power W	轉速 RPM	最大靜壓 Max. air pressure mm/Aq	Inch Aq	Pa	最大風量 Max. air flow cmm	m3/hour	cfm	備註 Remake
AD270AV-4P	110/220	50	1	16 / 8	4	1HP (750)	1475	44	1.7	431.2	40	2400	1410.0	
		60					1740	63	2.5	617.4	48	2880	1689.6	
AD270AV-4P3	220/380	50	3	4.4 / 1.8			1475	44	1.7	431.2	40	2400	1410.0	
		60					1740	63	2.5	617.4	48	2880	1689.6	

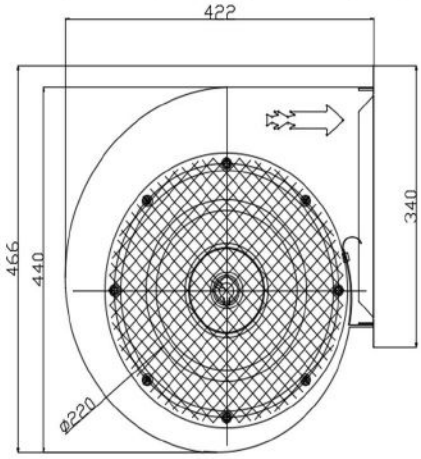

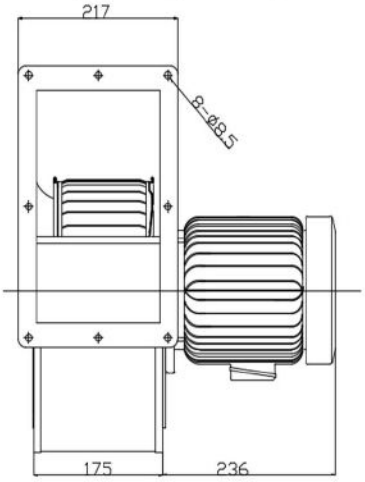

型號 Model	電壓 voltage V	頻率 frequency HZ	相數 phase Φ	電流 current A	極數 pole P	馬力 power W	轉速 RPM	最大靜壓 Max. air pressure mm/Aq	Inch Aq	Pa	最大風量 Max. air flow cmm	m3/hour	cfm	備註 Remake
AD310AV-4P3	220/380	50	3	8.1 / 3	4	2HP (1500)	1460	73	2.9	715.4	68.5	4110	2414.6	
		60					1600	98	3.9	960.4	78	4680	2745.6	

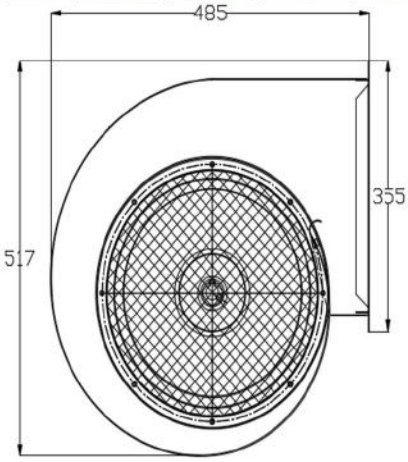

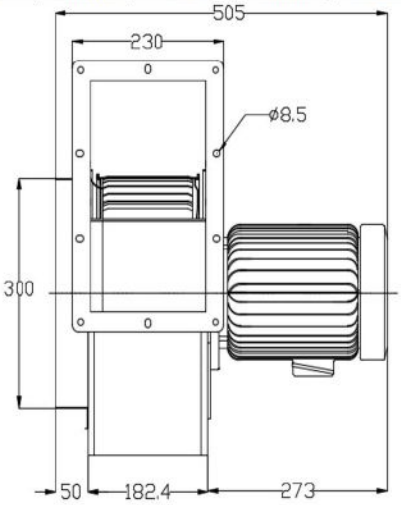

Centrifugal Blower

AD-E Series:

Characteristics:

1. Single fan type with foot mounted 4p motor
2. Rotational speed around 1400~1700RPM
3. Fan outlet can be mounted with square or circular flange upon the application demand.
4. Direction of fan outlet is adjustable.

Application:

Mainly apply on printing machine, clean room equipment, kitchen hood,ventilation system,packing machine UV dryer etc, for air suction, discharging,ventilation.

AD-E 系 列：

性能：

1. 單吸口風機配 4P 臥式馬達
2. 出風口可依實際需求搭配圓形出風口
3. 出風口角度可作適度調整

用途

大型印刷機 廚房油煙機 無菌無塵設備
紫外線乾燥機之排送風 通風 散熱等等

型號 Model	電壓 voltage V	頻率 frequency HZ	相數 phase Φ	電流 current A	極數 pole P	馬力 power W	轉速 RPM	最大靜壓 Max. air pressure mm/Aq	Inch Aq	Pa	最大風量 Max. air flow cmm	m3/hour	cfm	備註 Remake
AD230AE-4P	110/220	50	1	6 / 3	4	1/2HP (375)	1460	35	1.4	343	21	1260	740.3	
		60					1705	50.5	2.0	494.9	25	1500	880	
AD230AE-4P3	220/380	50	3	2.1 / 1.1			1460	35	1.4	343	21	1260	740.3	
		60					1705	50.5	2.0	494.9	25	1500	880	

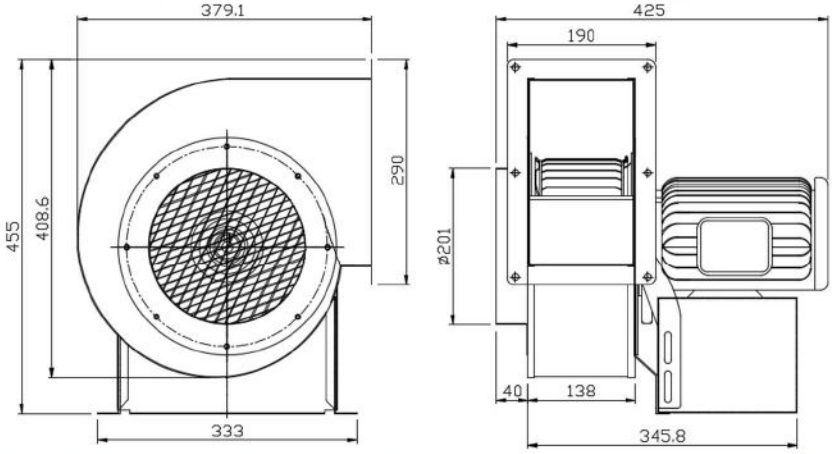

型號 Model	電壓 voltage V	頻率 frequency HZ	相數 phase Φ	電流 current A	極數 pole P	馬力 power W	轉速 RPM	最大靜壓 Max. air pressure mm/Aq	Inch Aq	Pa	最大風量 Max. air flow cmm	m3/hour	cfm	備註 Remake
AD270AE-4P2	110/220	50	1	8	4	1HP (750)	1475	44	1.7	431.2	40	2400	1410.0	
		60					1740	63	2.5	617.4	48.3	2898	1700.2	
AD270AE-4P3	220/380	50	3	4.4 / 1.8			1475	44	1.7	431.2	40	2400	1410.0	
		60					1740	63	2.5	617.4	48.3	2898	1700.2	

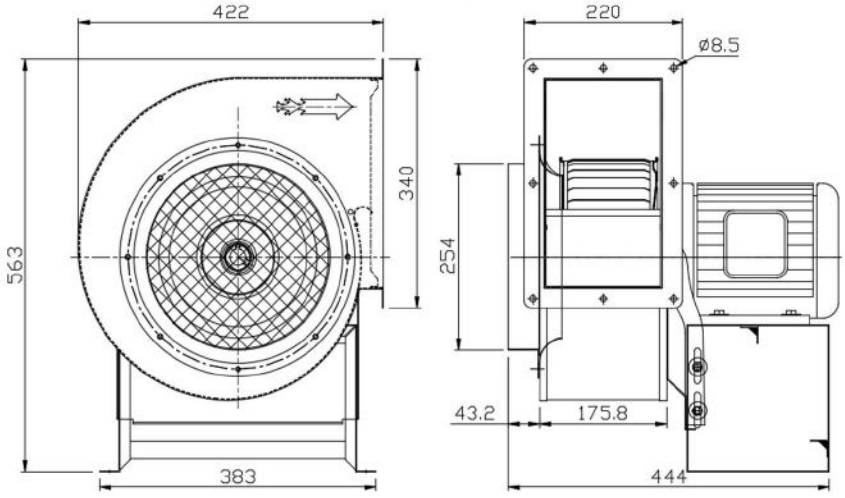

型號	電壓	頻率	相數	電流	極數	馬力	轉速	最大靜壓			最大風量			備註
Model	voltage	frequency	相數	current	pole	power	RPM	Max. air pressure			Max. air flow			Remake
	V	HZ	Φ	A	P	W		mm/Aq	Inch Aq	Pa	cmm	m3/hour	cfm	
AD310AE2-4P3	220/380	50	3	8.1 / 3	4	2HP (1500)	1475	73	2.9	715.4	68	4080	2397.0	
		60					1740	98	3.9	960.4	78	4680	2745.6	
AD310AE3-4P3	220/380	50		7 / 2.8		3HP (2250)	1475	74	2.9	725.2	70	4200	2467.5	
		60					1740	101	4.0	989.8	84	5040	2956.8	

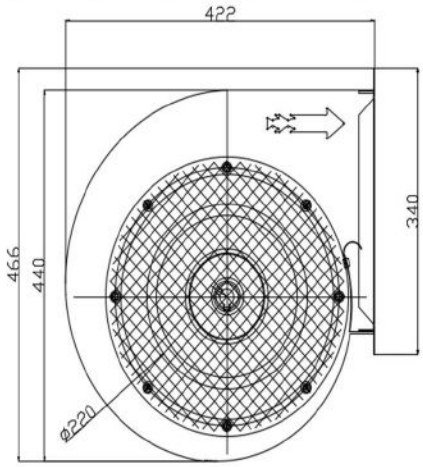

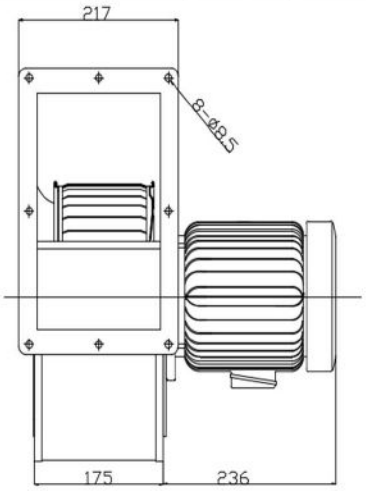

Double fan Blower

AD-DD Series:

Characteristics:

1. Double fan type with high RPM motor
2. Rotational speed around(2800~3200RPM)
3. Fan’s outlet can be mounted with square or circular flange upon the application demand.
4. Direction of fan’s outlet is adjustable.

Application:

Mainly apply on extruding machine, clean room equipment,inflatables,exposure machine HVAC ventilation system.
UV dryer etc, for air suction, discharging, ventilation.

AD-DD 系 列：

性能：

1. 雙出口高轉速風機
2. 轉速為 :2800RPM~3200RPM
3. 出風口角度可作適度調整
4. 出風口框有圓形跟正方形可做選擇。

用途

射出機，曝光機，空調設備，充氣產品無菌無塵室之排送風，通風，散熱等等

型號	電壓	頻率	相數	電流	極數	馬力	轉速	最大靜壓			最大風量			備註
Model	voltage	frequency	phase	current	pole	power	RPM	Max. air pressure			Max. air flow			Remake
	V	HZ	Φ	A	P	W		mm/Aq	Inch Aq	Pa	cmm	m3/hour	cfm	
AD076DD-2P1	110	50	3	0.7	2	45	2860	13	0.5	127.4	1.6	96	56.4	
		60					3400	19	0.7	186.2	1.8	108	63.4	
AD076DD-2P2	220	50		0.35		45	2860	13	0.5	127.4	1.6	96	56.4	
		60					3400	19	0.7	186.2	1.8	108	63.4	

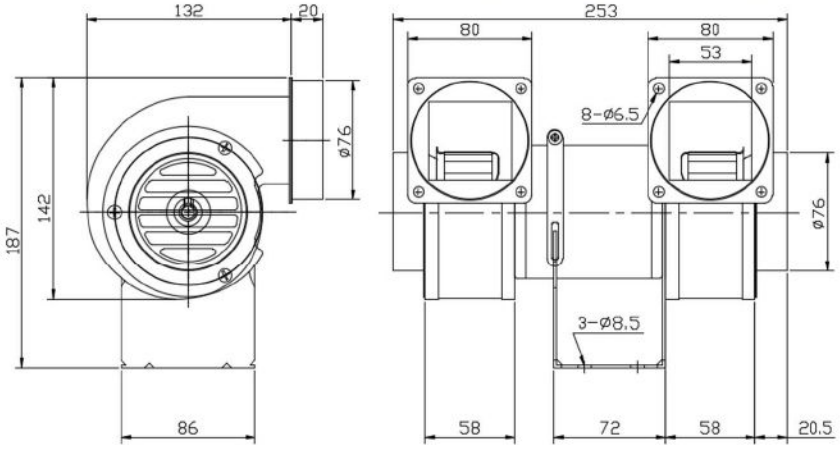

型號	電壓	頻率	相數	電流	極數	馬力	轉速	最大靜壓			最大風量			備註
Model	voltage	frequency	phase	current	pole	power	RPM	Max. air pressure			Max. air flow			Remake
	V	HZ	Φ	A	P	W		mm/Aq	Inch Aq	Pa	cmm	m3/hour	cfm	
AD100DD-2P	110/220	50	1	0.7 / 0.35	2	50	2870	18	0.7	176.4	2.2	132	77.6	
AD100DD-2P1		60					3350	26	1.0	254.8	2.7	162	95.0	
AD100DD-2P2	220	50		0.35		50	2870	18	0.7	176.4	2.2	132	77.6	
		60					3350	26	1.0	254.8	2.7	162	95.0	

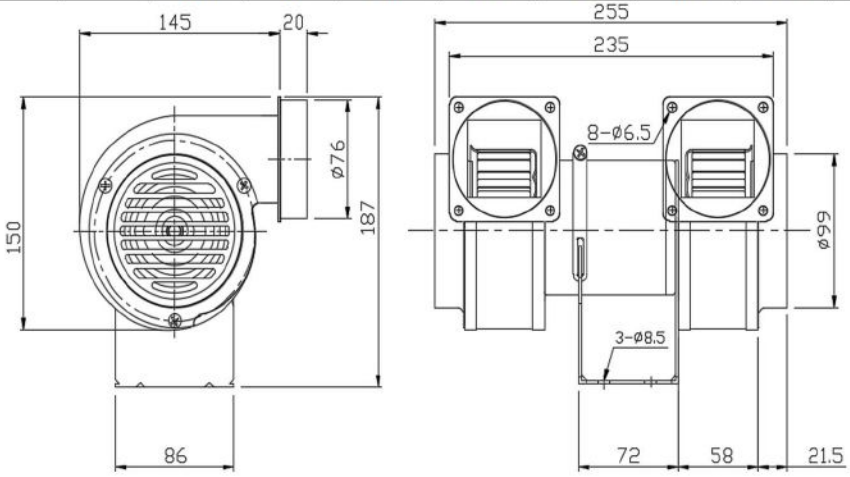

型號	電壓	頻率	相數	電流	極數	馬力	轉速	最大靜壓			最大風量			備註
Model	voltage	frequency	phase	current	pole	power	RPM	Max. air pressure			Max. air flow			Remake
	V	HZ	Φ	A	P	W		mm/Aq	Inch Aq	Pa	cmm	m3/hour	cfm	
AD125DD-2P	110/220	50	1	2.3 / 1.4	2	50	2800	46	1.8	450.8	9.5	570	334.9	
		60					3270	66.6	2.6	652.7	11.6	696	408.3	
AD125DD-2P3	220/380	50	3	1.4 / 0.6			2800	46	1.8	450.8	9.5	570	334.9	
		60					3270	66.6	2.6	652.7	11.6	696	408.3	

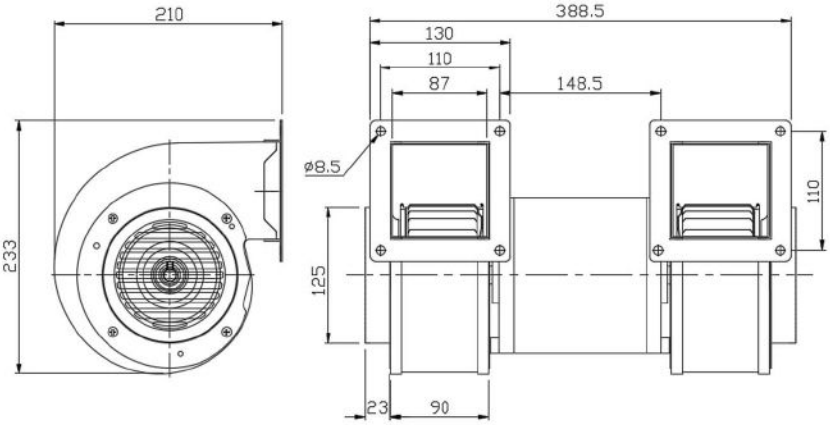

型號	電壓	頻率	相數	電流	極數	馬力	轉速	最大靜壓			最大風量			備註
Model	voltage	frequency	phase	current	pole	power	RPM	Max. air pressure			Max. air flow			Remake
	V	HZ	Φ	A	P	W		mm/Aq	Inch Aq	Pa	cmm	m3/hour	cfm	
AD150DD-2P3	220/380	50	3	2.6 / 1.5	2	3/4HP (560)	2880	53	2.1	519.4	8.8	528	310.2	
		60					3450	76	3.0	744.8	11.5	690	404.8	
AD150DD-2P415	415	50		0.6			2880	53	2.1	519.4	8.8	528	310.2	
		60					3450	76	3.0	744.8	11.5	690	404.8	

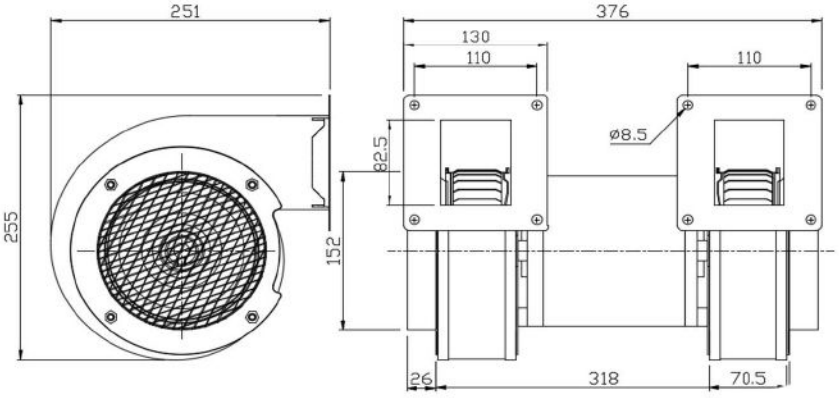

Air BLower

AD-DS Series:

Characteristics:

1.Single fan type with double suction type
2.High air volume capacity
3.3-Sectional speed desigh provides different options which makes fan operate more.

Application:

Mainly apply on working bench of cleanroom factories, humidifer, dehumidifer, HVAC system for air circulation and refreshing

AD-DS 系 列：

性能：

1. 雙吸口風機
2. 三段風速設計
3. 高風量 低靜壓

用途

無菌無塵之工作臺 恆濕機 除濕機 空調設備等
空氣循環 通風 散熱等等

型號	電壓	頻率	相數	電流	極數	馬力	轉速	最大靜壓			最大風量			備註
Model	voltage	frequency	phase	current	pole	power	RPM	Max. air pressure			Max. air flow			Remake
	V	HZ	Φ	A	P	W		mm/Aq	Inch Aq	Pa	cmm	m3/hour	cfm	
AD126DS-4P2	110/220	50	1	1 / 0.5	4	100	1350	15	0.6	147.0	10	600	352.5	
		60					1450	20	0.8	196.0	11.8	708	415.4	

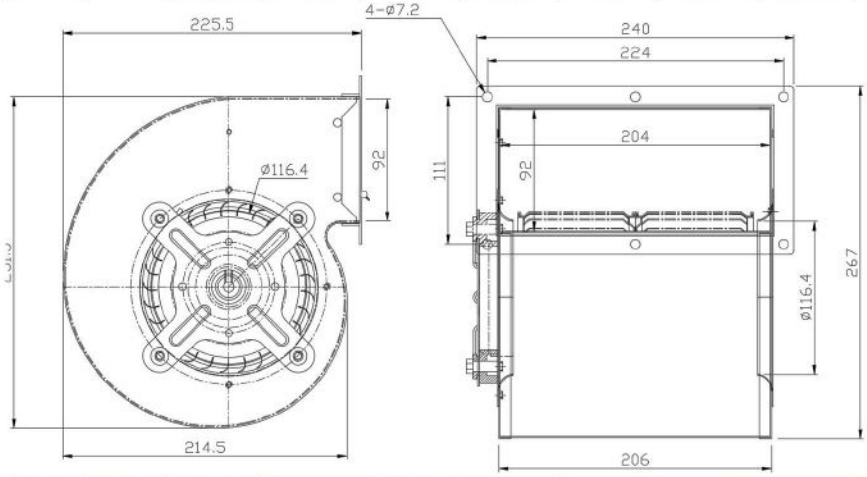

型號	電壓	頻率	相數	電流	極數	馬力	轉速	最大靜壓			最大風量			備註
Model	voltage	frequency	phase	current	pole	power	RPM	Max. air pressure			Max. air flow			Remake
	V	HZ	Φ	A	P	W		mm/Aq	Inch Aq	Pa	cmm	m3/hour	cfm	
AD150DS-4P1	110	50	1	2	4	110	1400	19	0.7	186.2	12	720	423.0	
		60					1730	27	1.1	264.6	14.4	864	506.9	
AD150DS-4P2	220	50		1			1400	19	0.7	186.2	12	720	423.0	
		60					1730	27	1.1	264.6	14.4	864	506.9	

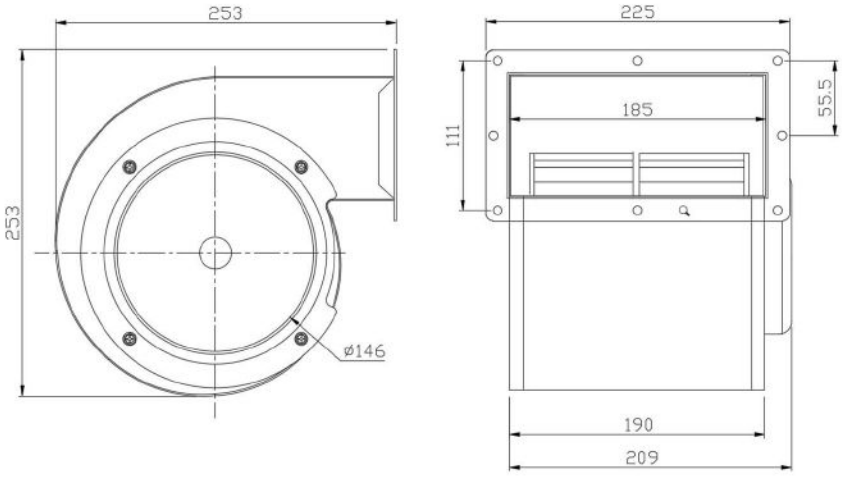

型號 Model	電壓 voltage V	頻率 frequency HZ	相數 phase Φ	電流 current A	極數 pole P	馬力 power W	轉速 RPM	最大靜壓 Max. air pressure mm/Aq	Inch Aq	Pa	最大風量 Max. air flow cmm	m3/hour	cfm	備註 Remake
AD180DS-4P	110/220	50	1	1.5	4	1/4HP (190W)	1350	30	1.2	294.0	21	1260	740.3	HI
		60					1540	37	1.5	362.6	24	1440	844.8	
	110/220	50	1	1.3	4		1290	29	1.1	284.2	17.5	1050	616.9	ME
		60					1350	36	1.4	352.8	21	1260	739.2	
	110/220	50	1	1	4		1050	27	1.1	264.6	16	960	564.0	LO
		60					1120	34	1.3	333.2	17.5	1050	616.0	

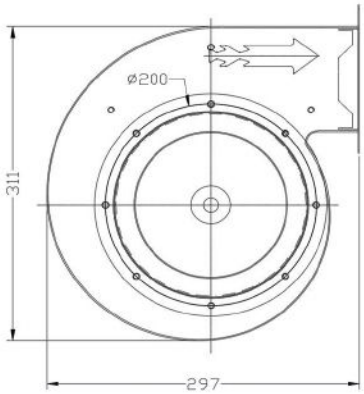

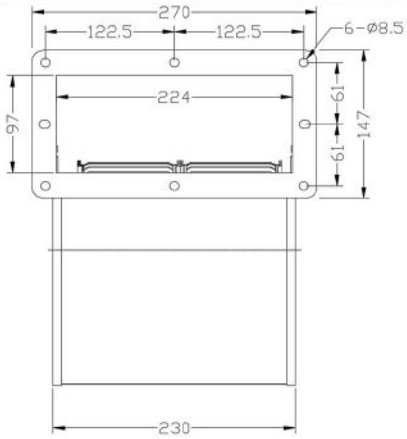

型號 Model	電壓 voltage V	頻率 frequency HZ	相數 phase Φ	電流 current A	極數 pole P	馬力 power W	轉速 RPM	最大靜壓 Max. air pressure mm/Aq	Inch Aq	Pa	最大風量 Max. air flow cmm	m3/hour	cfm	備註 Remake
AD200DS-4P3	220/380	50	1	3	4	1/2HP (350W)	1390	42	1.7	411.6	32	1920	1128.0	HI
		60					1520	47	1.9	460.6	35	2100	1232.0	
	220/380	50	1	2.4	4		1160	41	1.6	401.8	26	1560	916.5	ME
		60					1240	46	1.8	450.8	29	1740	1020.8	
	220/380	50	1	2	4		935	40	1.6	392.0	21	1260	740.3	LO
		60					1100	43	1.7	421.4	25	1500	880.0	

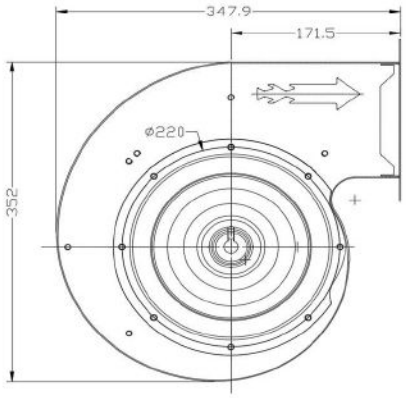

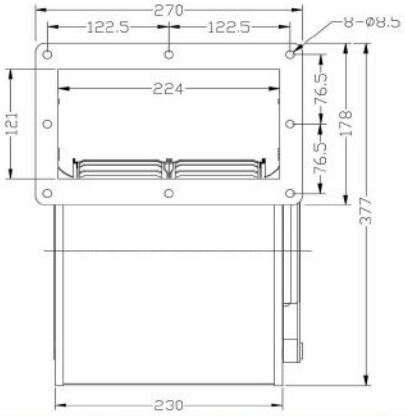

型號 Model	電壓 voltage V	頻率 frequency HZ	相數 phase Φ	電流 current A	極數 pole P	馬力 power W	轉速 RPM	最大靜壓 Max. air pressure mm/Aq	Inch Aq	Pa	最大風量 Max. air flow cmm	m3/hour	cfm	備註 Remake
ADG230DS-4P3	220/380	50	3	4.7	4	1/2HP (370W)	1025	42	1.7	411.6	32	1920	1128.0	HI
		60					1170	58	2.3	568.4	35	2100	1232.0	
	220/380	50	3	3.7	4		940	41	1.6	401.8	26	1560	916.5	ME
		60					950	56	2.2	548.8	29	1740	1022.3	
	220/380	50	3	2.6	4		725	40	1.6	392.0	21	1260	740.3	LO
		60					805	54	2.1	529.2	25	1500	880.0	

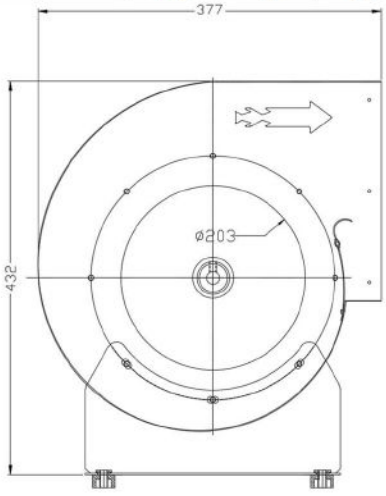

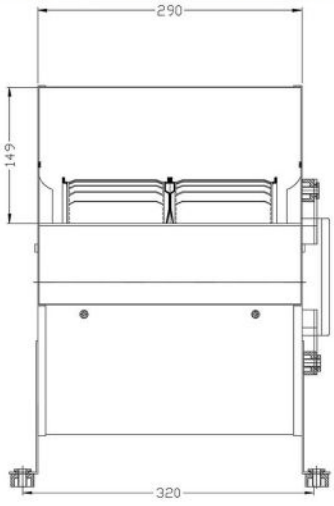

型號	電壓	頻率	相數	電流	極數	馬力	轉速	最大靜壓			最大風量			風速	備註
Model	voltage	frequency	phase	current	pole	power	RPM	Max. air pressure			Max. air flow			Speed	Remark
	V	HZ	Φ	A	P	W		mm/Aq	Inch Aq	Pa	cmm	m3/hour	cfm		
ADG260DS-4P3	220/380	50	3	4	6	450W	810	27	1.1	264.6	45.5	2730	1603.9	HI	We can change 1HP 4P motor
		60					920	38	1.5	372.4	52	3120	1830.4		
	220/380	50	3	3.2	6		710	26	1.0	254.8	39.5	2370	1392.4	ME	
		60					760	37	1.5	362.6	42	2520	1480.5		
	220/380	50	3	2.3	6		570	25	1.0	245.0	32	1920	1128.0	LO	
		60					585	37	1.5	362.6	33	1980	1161.6		

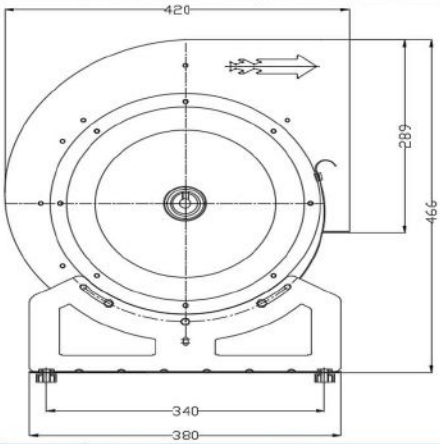

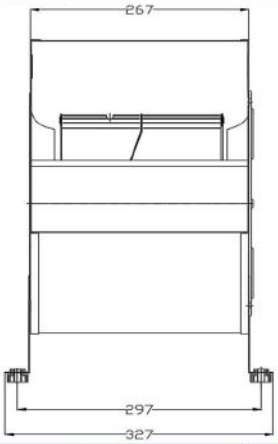

型號	電壓	頻率	相數	電流	極數	馬力	轉速	最大靜壓			最大風量			風速	備註
Model	voltage	frequency	phase	current	pole	power	RPM	Max. air pressure			Max. air flow			Speed	Remark
	V	HZ	Φ	A	P	W		mm/Aq	Inch Aq	Pa	cmm	m3/hour	cfm		
ADG270DS-4P3	220/380	50	3	5	6	480W	800	29.3	1.2	287.1	53	3180	1868.3	HI	We can change 1HP 4P motor
		60					900	41	1.6	401.8	59	3540	2076.8		
	220/380	50	3	4.2	6		700	28	1.1	274.4	46	2760	1621.5	ME	
		60					730	40	1.6	392.0	50	3000	1762.5		
	220/380	50	3	3	6		560	27	1.1	264.6	38	2280	1339.5	LO	
		60					600	39.5	1.6	387.1	39	2340	1372.8		

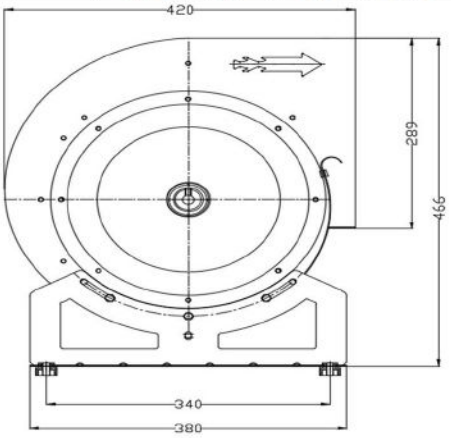

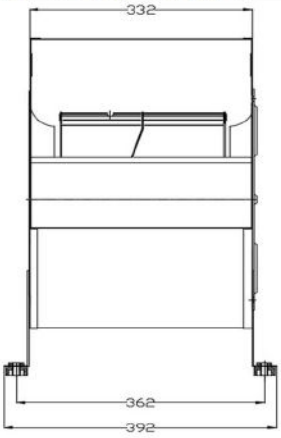

ADG260DS
ADG270DS
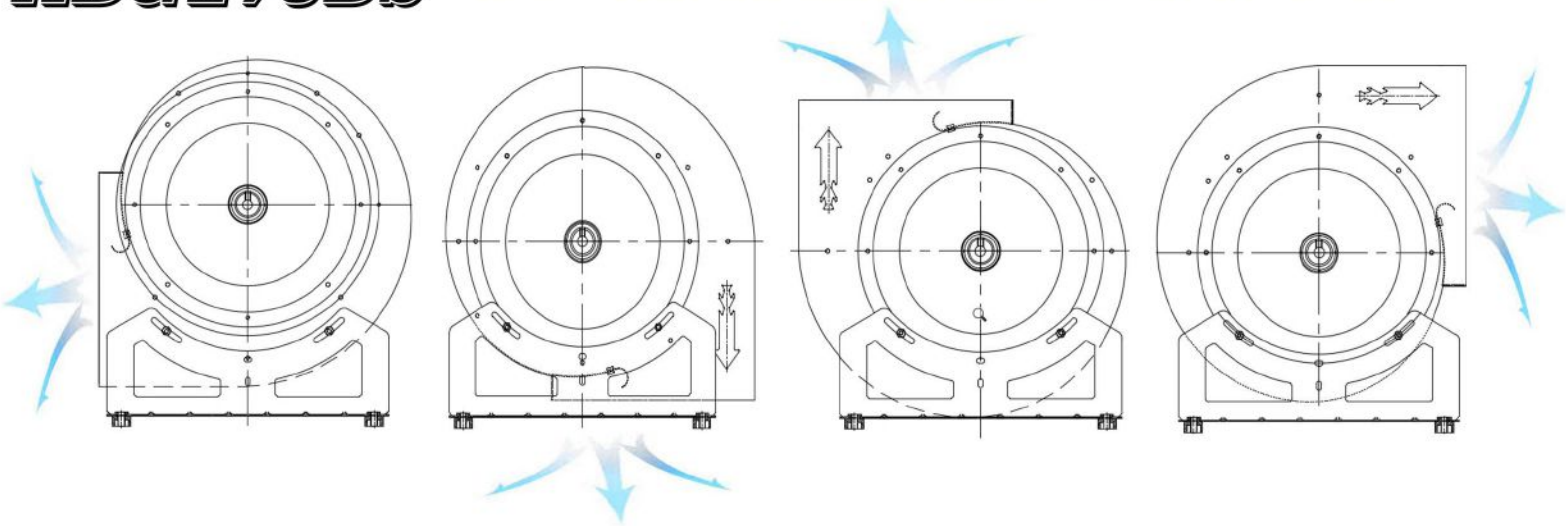
WE CAN MAKE THIS WAY